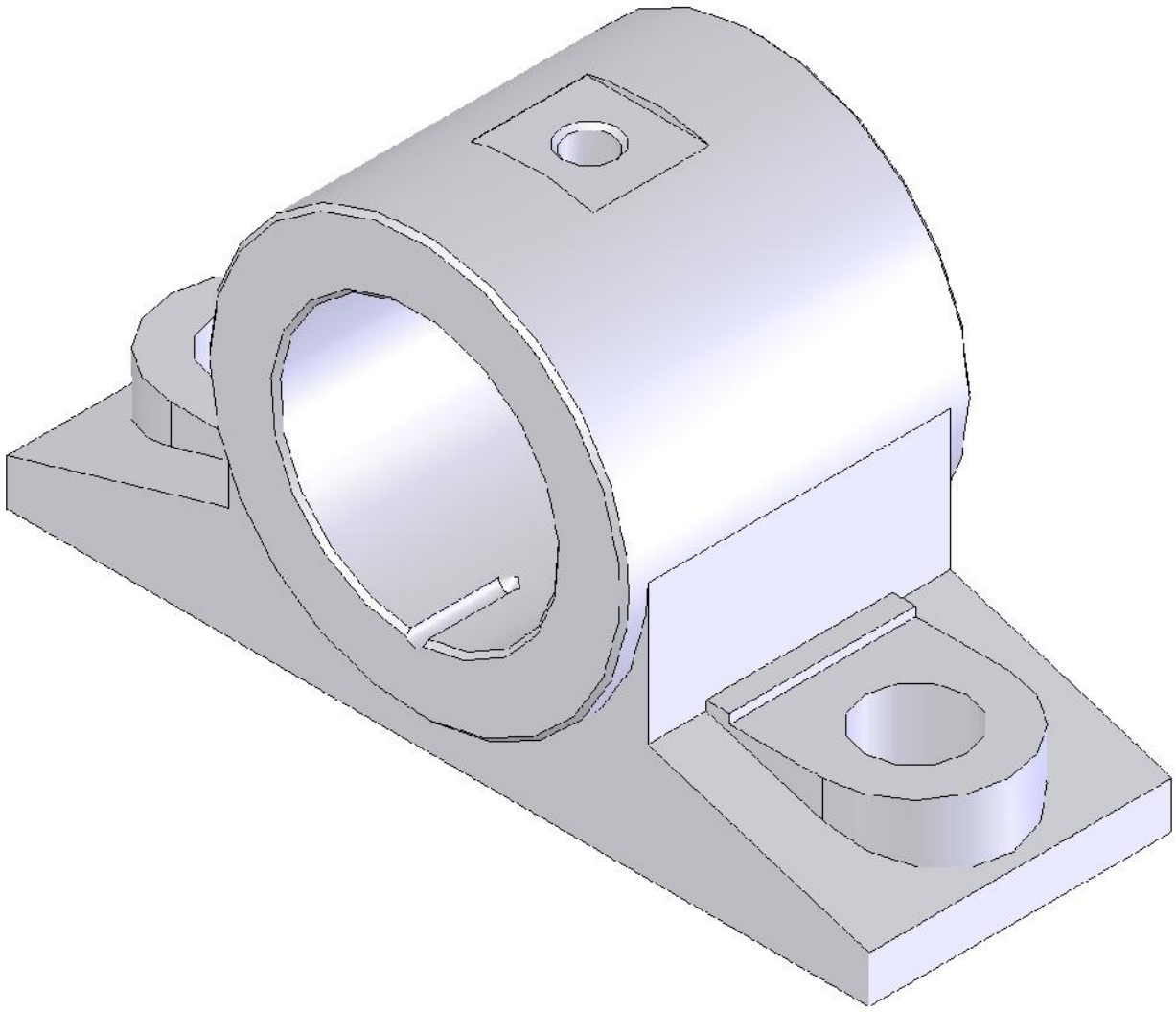

толеранција слободних мјера				површинска храпавост			површинска заштита	
материјал								
							маса	мјерило
				датум	15.03.2014.		назив	
				обадио	З. Богдановић		**КУЋИШТЕ КЛИЗНОГ ЛЕЖИШТА МОДЕЛ**	
				станд				
				одоб.				
				МАШИНСКИ ТЕХНИЧАР			**РЕГИОНАЛНО ТАКМИЧЕЊЕ 2014**	лист
								л
ст.и	измјена	датум	име				изв.под.	замјена за